Verze 11/2020

ŘEZ A-A
M 1:20

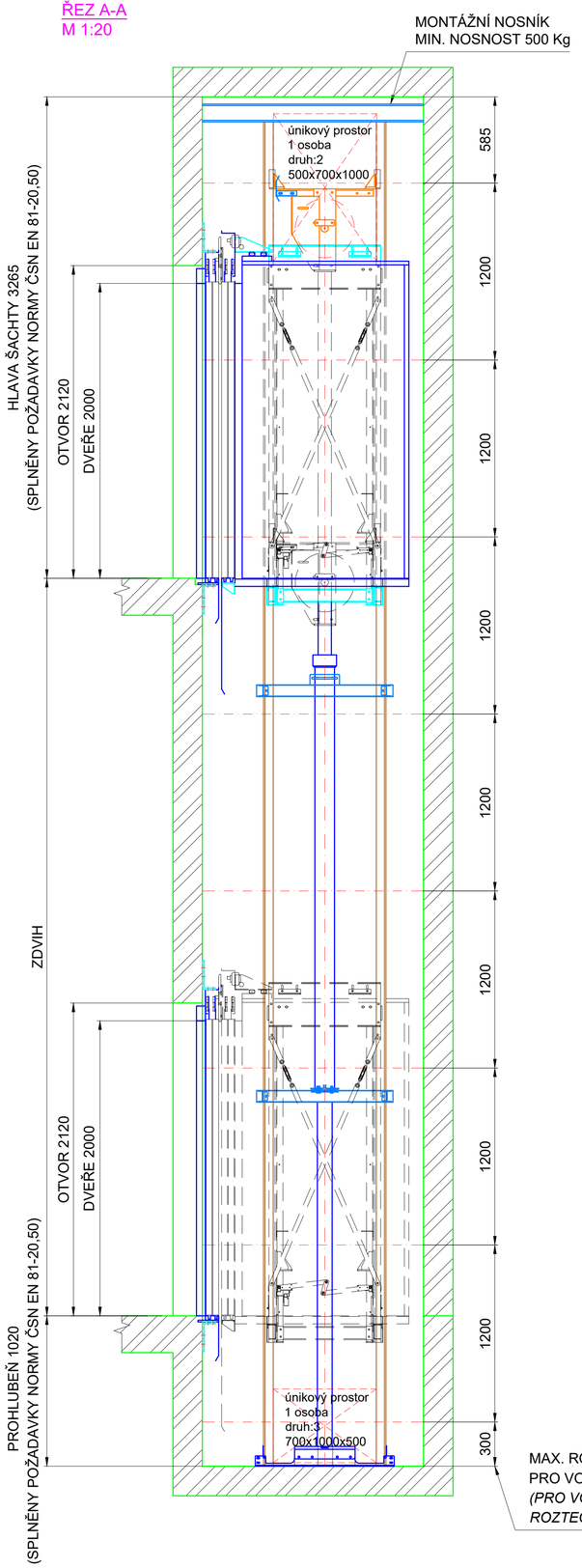

ŘEZ ŠACHTOU
NEPRŮCHOZÍ
M 1:20

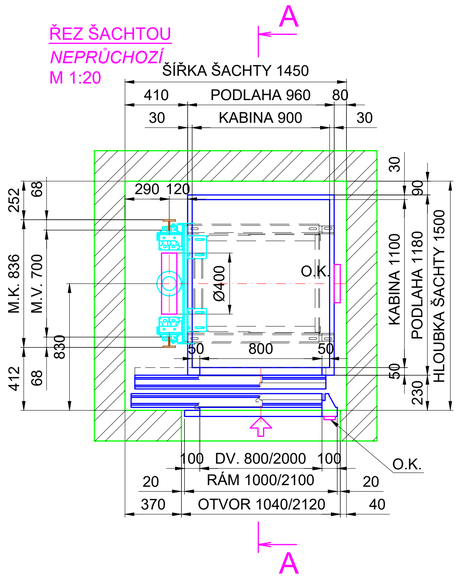

ŘEZ ŠACHTOU
PRŮCHOZÍ
M1:20

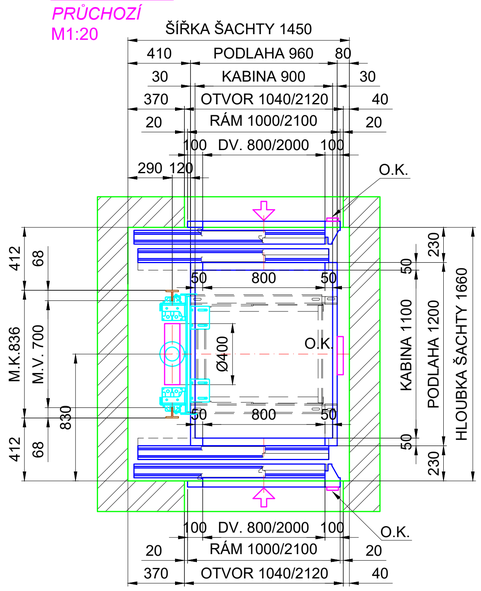

DVEŘNÍ OTVOR
KLEFER 2P (MODEL 40/10 PM)
M1:20

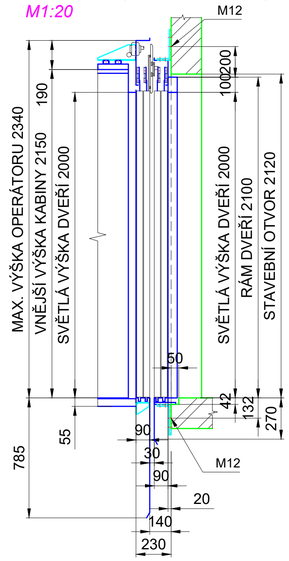

STROJOVNA
M 1:20

STROJOVNA UMÍSTĚNA MAX. DO 10 m OD ŠACHTY VÝTAHU

HADICE K AGREGÁTU A ELEKTROINSTALACE ŠACHTY JSOU VEDENY PŘES OTVOR DO ŠACHTY DLE ČSN EN 81-20

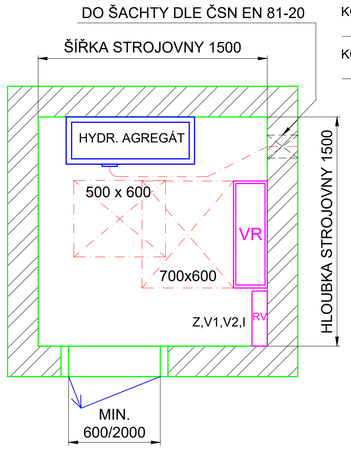

PROHLUBEŇ
M 1:20

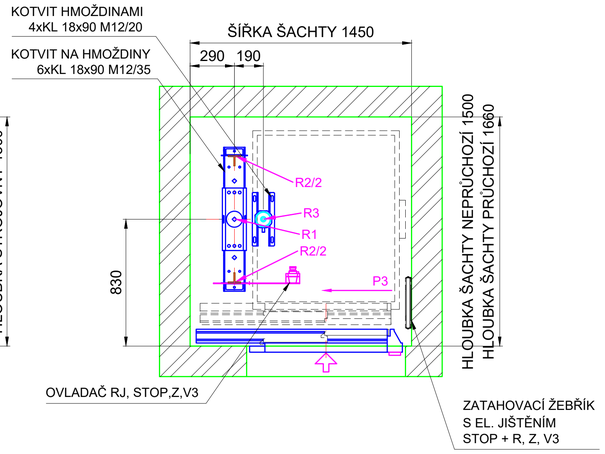

ZAŘÍZENÍ V PROHL.
(OBECNĚ) POHLED P3
M 1:30

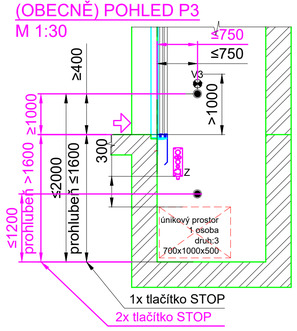

POŽADAVKY:

PROHLUBEŇ:
V prohlubni je umístěn vypínač STOP, elektrická zásuvka, vypínač elektrického osvětlení šachty a ovladačová kombinace pro revizní jízdu dle EN 81-20, kap. 5.2.1.5

OSVĚTLENÍ:
Šachty- trvale namontované elektrické osvětlení poskytující intenzitu osvětlení min. 50lx 1,0m nad střechou klece v její svislé projekci. Nejméně 50lx 1,0m nad podlahou prohlubně. V ostatních místech šachty nejméně 20lx dle EN 81-20,kap. 5.2.1.4.1
Nástupišť - intenzita osvětlení 50 lx na podlaze v blízkosti šachetních dveří
Prostor pro strojní zařízení a kladky - pracovní místa v prostorech pro strojní zařízení a místnosti pro kladky musí být opatřeny trvale namontovaným elektrickým osvětlením s intenzitou osvětlení nejméně 200lx v úrovni podlahy všude, kde osoba musí pracovat a 50lx v úrovni podlahy k pohybu mezi pracovními plochami. Napájení tohoto osvětlení musí odpovídat EN 81-20, kapitola 5.10.7.1.
VĚTRÁNÍ ŠACHTY: dle EN 81-20, kap.5.2.1.3 a v příloze E.3
PROSTŘEDÍ: dle EN 81-20 se základní s teplotou od +5 do +40 °C
Prostředí z hlediska úrazu el. proudu dle ČSN (STN) 33 2000-5-51 ed.3 - normální
STŘECHA KLECE:
Na střeše klece je umístěn ovladač revizní jízdy, ovladač STOP a elektrická zásuvka dle EN 81-20, kap. 5.4.8. Střecha musí být opatřena okopovým plechem o výšce 100 mm dle EN 81-20, kap. 5.4.7.2
Zábradlí na střeše kabiny dle EN 81-20, kap. 5.4.7.4 s výškou 700 mm

POŽADAVKY NA PROHLUBEŇ VÝTAHOVÉ ŠACHTY:
- OLEJIVZDORNÝ NÁTĚR PODLAHY DO VÝŠKY 100mm
  DOPORUČENÝ TYP: HAGMANS EP-V-H

POŽADAVKY NA STROJOVNU:
- PRÁH ZÁRUBNĚ OSADIT 100mm NAD ÚROVEŇ VSTUPU DO STROJOVNY
- SVĚTLÁ VÝŠKA STROJOVNY MIN. 2100mm
- OLEJIVZDORNÝ NÁTĚR PODLAHY STROJOVNY DO VÝŠKY 100mm
- VĚTRÁNÍ STROJOVNY MŘÍŽKOU VE VSTUPNÍCH DVEŘÍCH

TOLERANCE:
- M.V.K. a M.V.P. má max. odchylku 0 až +2 mm
- Osa vodítek klece má max. odchylku -5 až +5 mm
- Čelní stěna šachty musí být rovná, max. odchylka od svislice -10 až +10 mm
- Zbývající stěny mají max. odchylku od svilice -20 až +20 mm
- Konzoly pro kotvení vodítek jsou vyrobeny s regulací -20 mm až +20 mm

LEGENDA:
M.V. MEZI VODÍTKY
M.K. MEZI KONZOLAMI
VR - VÝTAHOVÝ ROZVADĚČ
RV - ROZVODNICE S HL. VYPÍNAČEM
V1 - HL. VYPÍNAČ
V2 - VYPÍNAČ OSVĚTLENÍ STROJOVNY
V3 - VYPÍNAČ OSVĚTLENÍ ŠACHTY
Z - ZÁSUVKA
I - PŘÍVOD 230V S JISTIČEM
R - ŽEBŘÍK
- OSVĚTLENÍ ŠACHTY
OK - OVLADAČOVÁ KOMBINACE
SV - SVĚTLÁ VÝŠKA MÍSTNOSTI

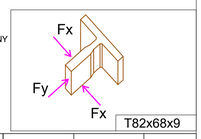

POZN.
SÍLY R1,R2,R3 PŮSOBÍ VŽDY SAMOSTATNĚ NA STAVEBNÍ KONSTRUKCI

HLAVA ŠACHTY
MONTÁŽNÍ NOSNÍK
M 1:20

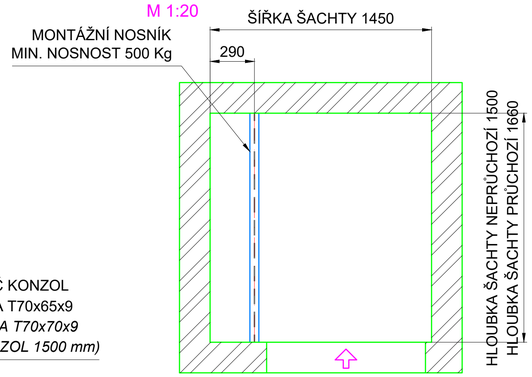

MAX. ROZTEČ KONZOL
PRO VODÍTKA T70x65x9
(PRO VODÍTKA T70x70x9
ROZTEČ KONZOL 1500 mm)

ŘEZ ŠACHTOU
LEŠENÍ
M 1:20

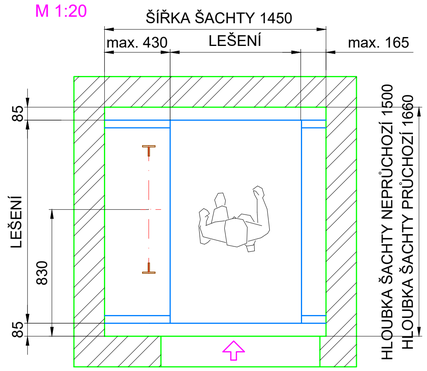

Přívod elektrické energie dle **ČSN 33 2000-4-41 ed.2, 3/N/PE/AC400/230V,50Hz**

TYP AGREGÁTU (š x v x h) mm	ZDVIH	RYCHLOST	VÝKON	NOMINÁLNÍ PROUD ZAŘÍZENÍ	ZÁBĚROVÝ PROUD ZAŘÍZENÍ	JISTIČ NA PŘÍVODU	PRŮŘEZ HL. PŘÍVODU
CM 320 (840 x 1000 x 324)	6 m	0,5 m/S (0,36)	6 Kw	15,4 A	23,1 A	C25A	5x2,5 mm²
CM 320 (840 x 1000 x 324)	12 m	0,5 m/S	7,5 Kw	19 A	28,5 A	C32A	5x4 mm²
CM 320 (840 x 1000 x 324)	12 m	0,36 m/S	6 Kw	15,4 A	23,1 A	C25A	5x2,5 mm²
CM (950 x 1030 x 465)	20 m	0,5 m/S	7,5 Kw	19 A	28,5 A	C32A	5x4 mm²
CM (950 x 1030 x 465)	20 m	0,36 m/S	6 Kw	15,4 A	23,1 A	C25A	5x2,5 mm²

SÍLY PŮSOBÍCÍ NA STAVEBNÍ KONSTRUKCI

SÍLA POD PÍSTEM PŮSOBÍCÍ NA DNO PROHLUBNĚ	R1 = 23 000 N
SÍLA NA DNO PROHLUBNĚ OD PÍSTU PO VYBAVENÍ BEZP. VENTILU	R1 = 46 000 N
SÍLA PŮSOBÍCÍ NA VODÍTKA VA SMĚRU OS X, Y	Fy = 1 800/800 N
SÍLA ZA LOMÍTKEM-HODNOTY SIL PŘI PŮSOBENÍ ZACH.	Fx = 3 500/1 500 N
SÍLA PŮSOBÍCÍ POD VODÍTKY NA DNO PROHLUBNĚ	R2 = 30 000 N
SÍLA PŮSOBÍCÍ POD NÁRAZNÍKY NA DNO PROHLUBNĚ	R3 = 35 000 N

OZNAČENÍ VÝTAHU	NOSNOST (kg)	POČET OSOB	RYCHLOST (m/s)	ZDVIH (m)	POČET JÍZD/HOD	STROJ VÝKON (kW)
LC HYDROspace 320	320	4	MAX. 0,63	MAX. 20	45	MORIS MAX. 7,5 kW

LC HYDROspace 320

LIFT COMPONENTS s.r.o.
výtahy, výtahové komponenty, plošiny

Společnost Lift Components s.r.o. si vyhrazuje právo změn ve výkresu